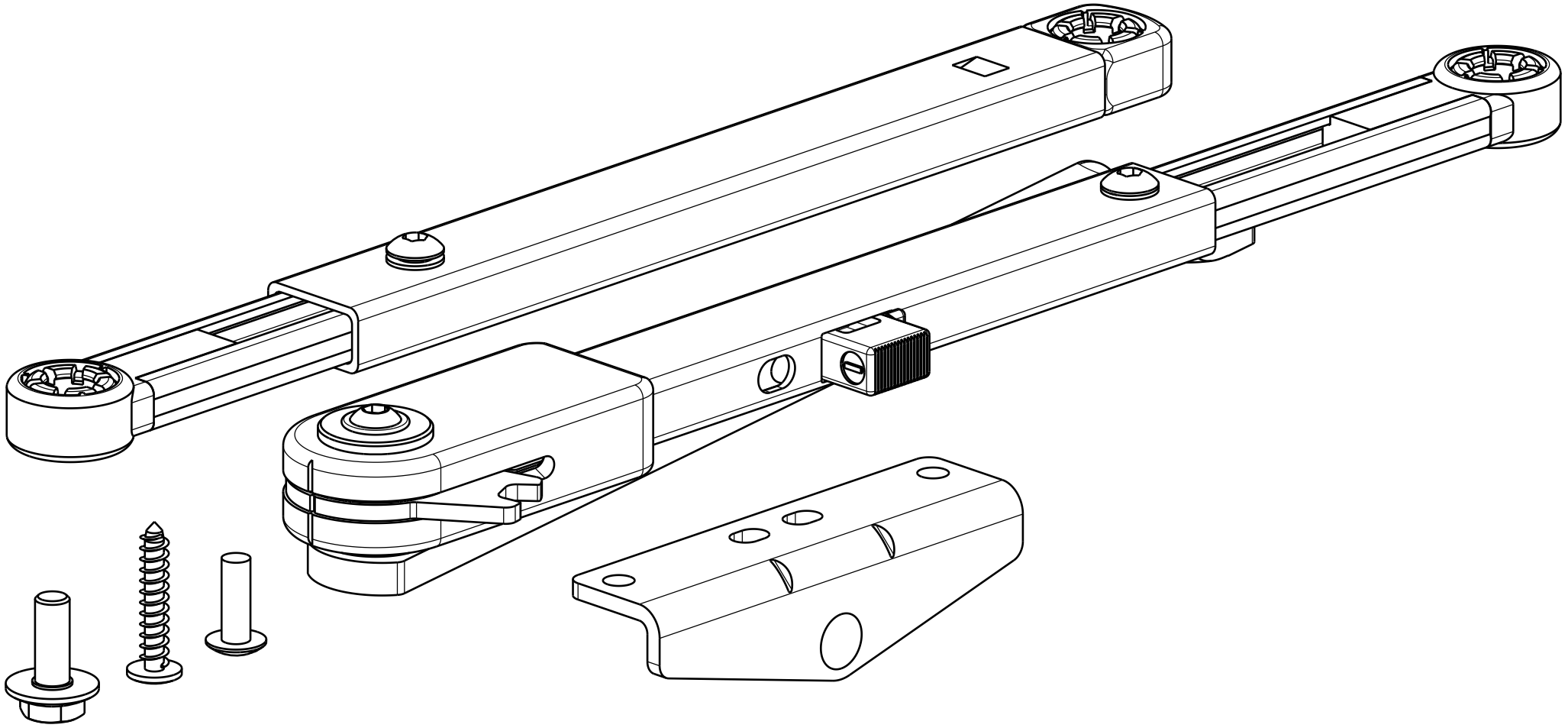

K-17456-00-0		
Scale 1:1		
Draft	27.05.2020	Dr